LIMPIEZA
PATIO
CALDERAS
E.O.E
PSICOMOTRICIDAD
AULA 28
PATIO
LIMPIEZA
PATIO
SALÓN DE ACTOS
AULA 27
BIBLIOTECA
AULA 32
BAÑOS
PROFES
CO2
INFORMÁTICA
AULA 31
BAÑO PROFES
BAÑO ACNEES
GIMNASIO
AULA 29
BAÑOS
PATIO
PATIO
JARDÍN
AULA 3O
P.T.
CONSERJERÍA
BAÑO
NIÑOS
BAÑO
NIÑOS
AULA 1
E.I
AULA 2
E.I.
AULA 3
E.I
AULA 4
SALA
DE
PROFES
SECRETARÍA
ALMACÉN
J.E.
SALA R.
CO2
DIRECT.
AULA 5
E.I
AULA 6
E.I.
AULA 7
E.I.
AULA 8
E.I.
Recorrido de evacuación
Extintores

PLANTA BAJA

1ª PLANTA

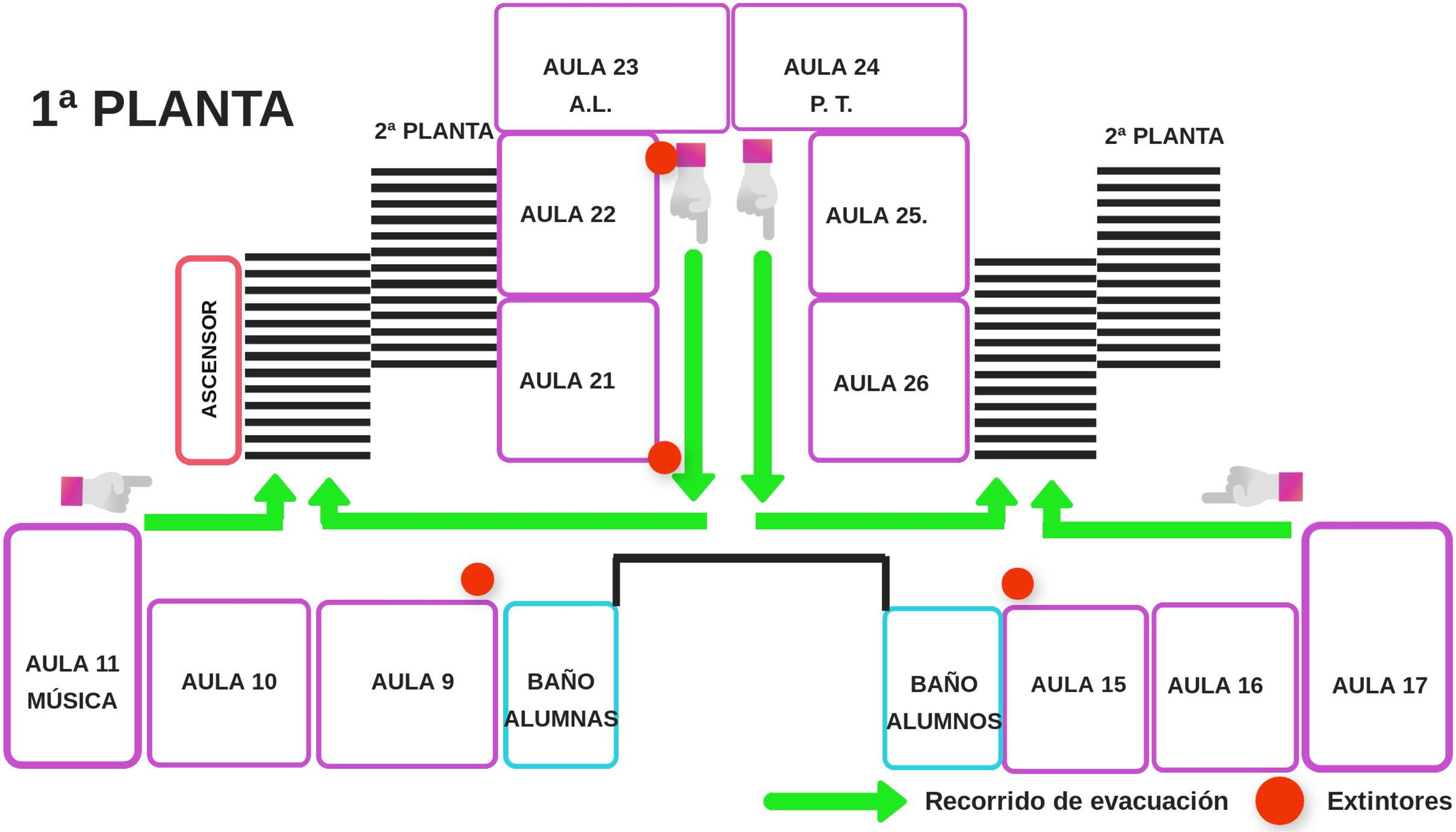
AULA 23
A.L.
AULA 24
P. T.
2ª PLANTA
2ª PLANTA
AULA 22
AULA 25.
ASCENSOR
AULA 21
AULA 26
AULA 11
MÚSICA
AULA 10
AULA 9
BAÑO
ALUMNAS
BAÑO
ALUMNOS
AULA 15
AULA 16
AULA 17
Recorrido de evacuación
Extintores

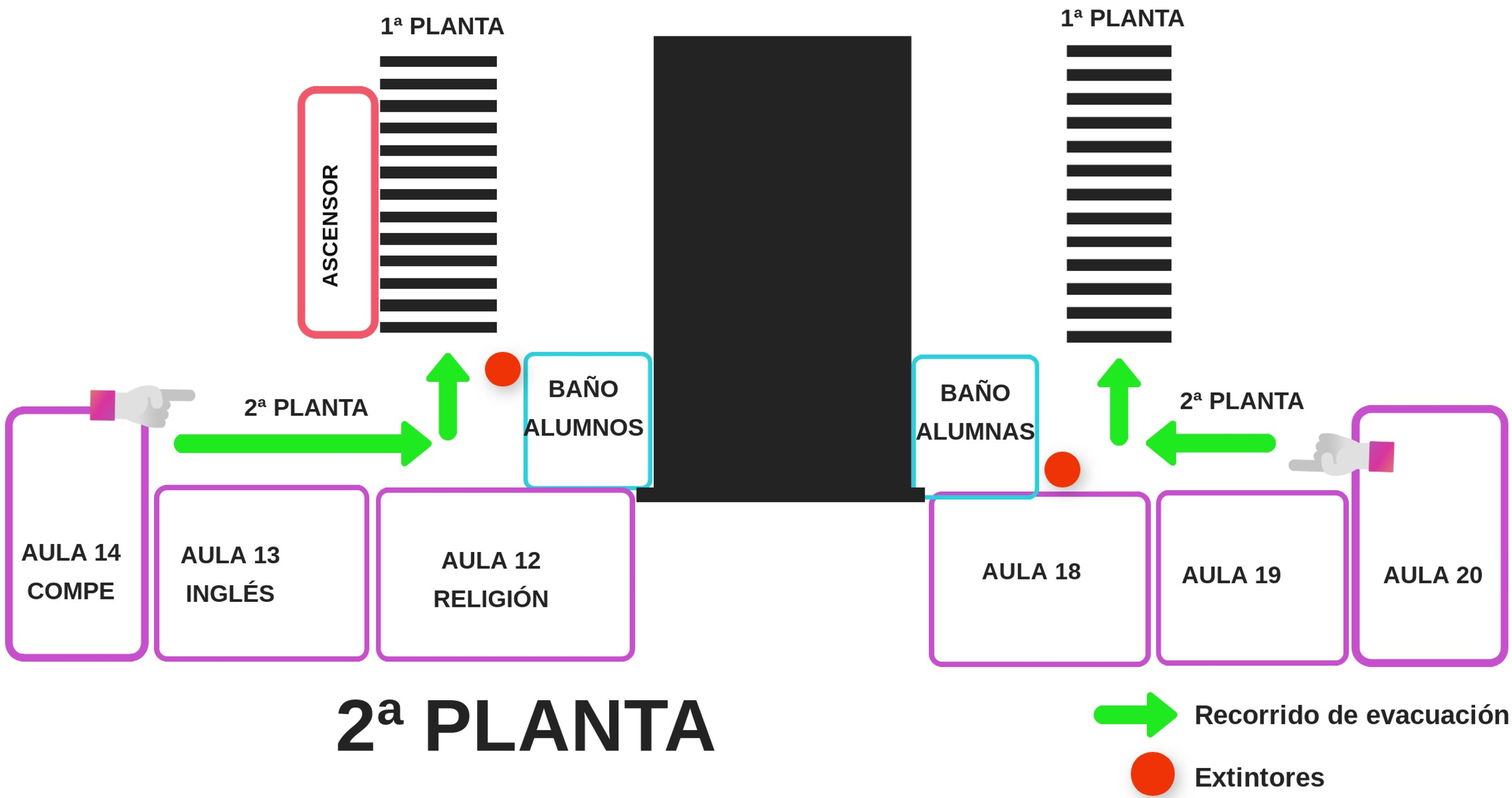
1ª PLANTA
1ª PLANTA
ASCENSOR
2ª PLANTA
BAÑO ALUMNOS
BAÑO ALUMNAS
2ª PLANTA
AULA 14 COMPE
AULA 13 INGLÉS
AULA 12 RELIGIÓN
AULA 18
AULA 19
AULA 20
2ª PLANTA
Recorrido de evacuación
Extintores

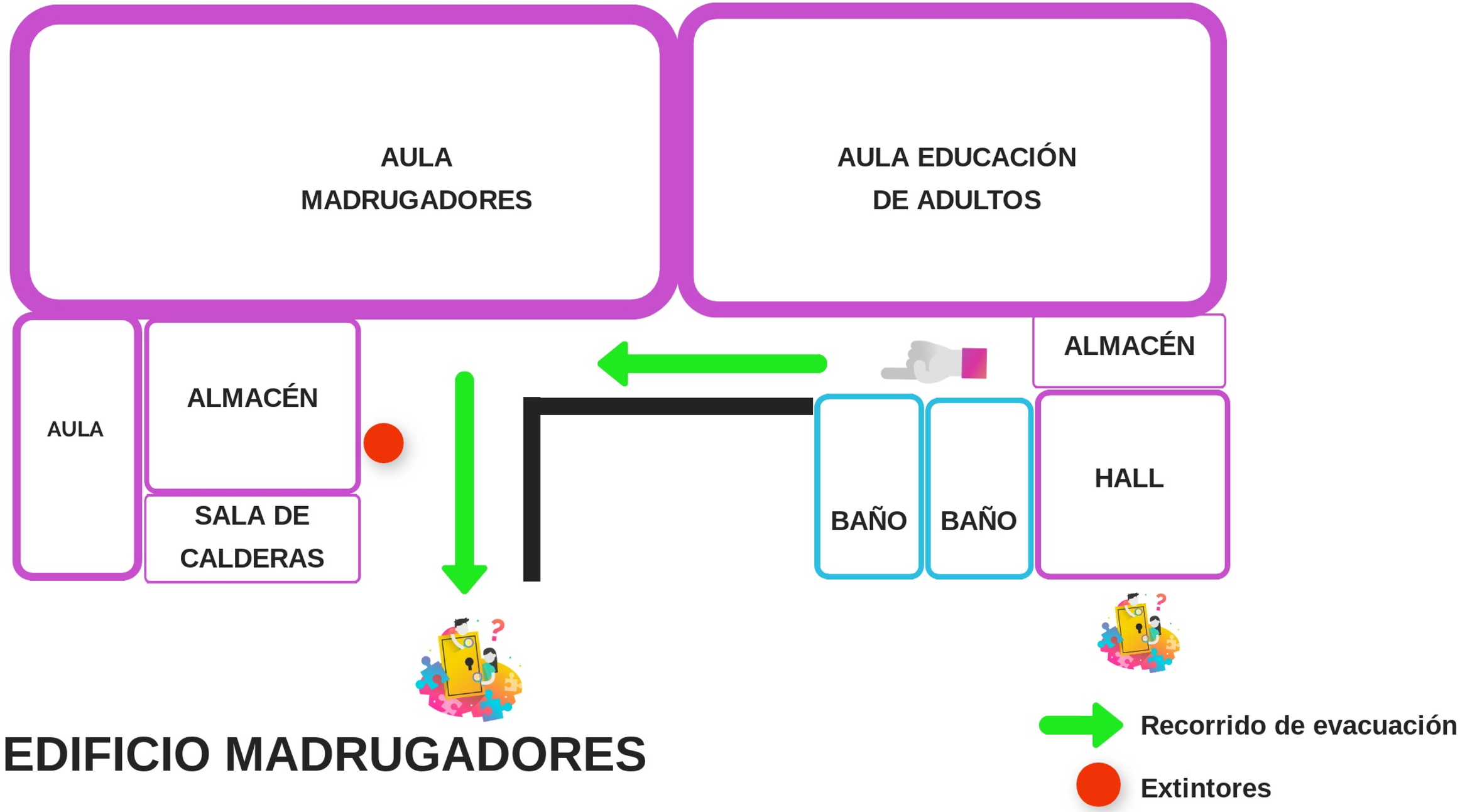

EDIFICIO MADRUGADORES

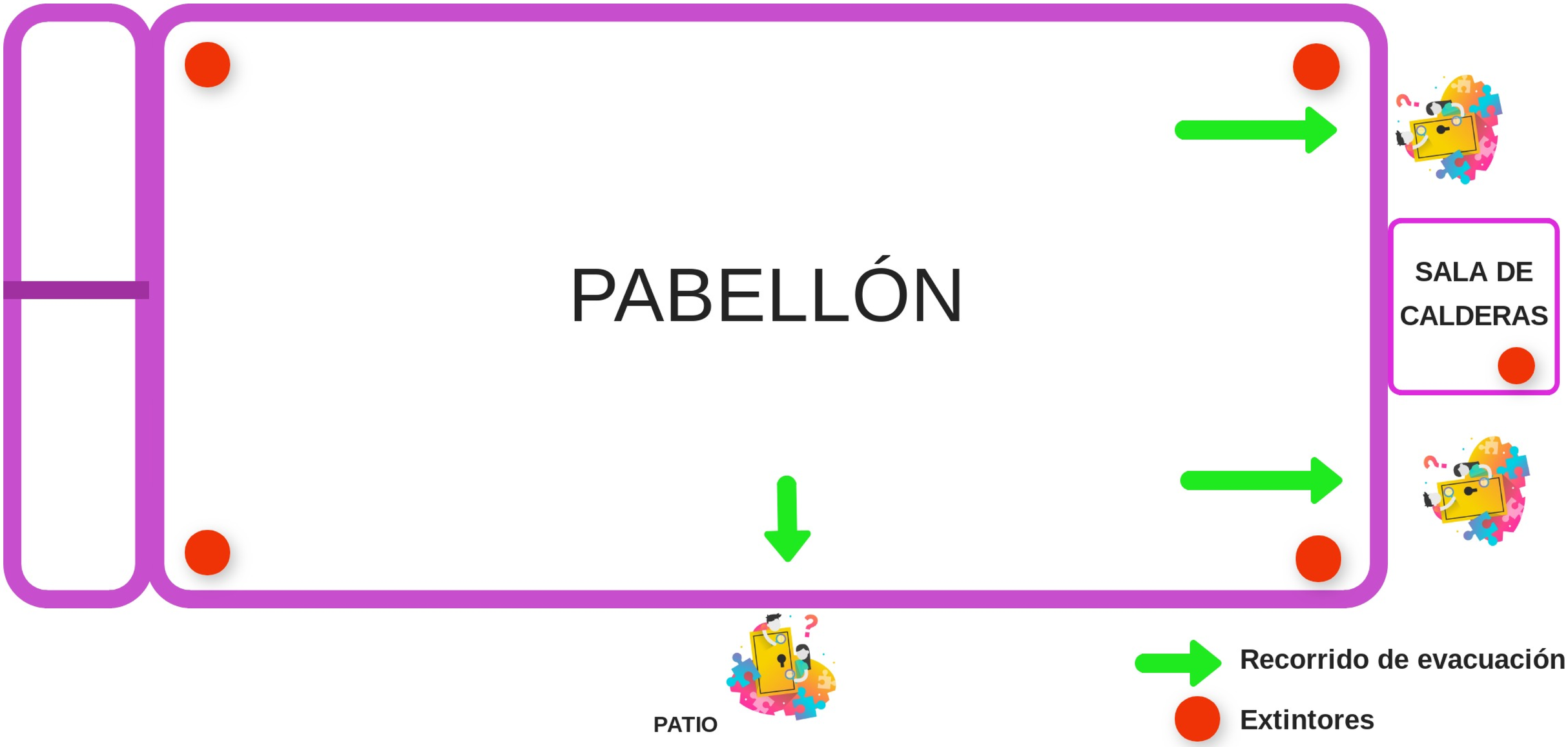
PABELLÓN
SALA DE CALDERAS
PATIO
Recorrido de evacuación
Extintores

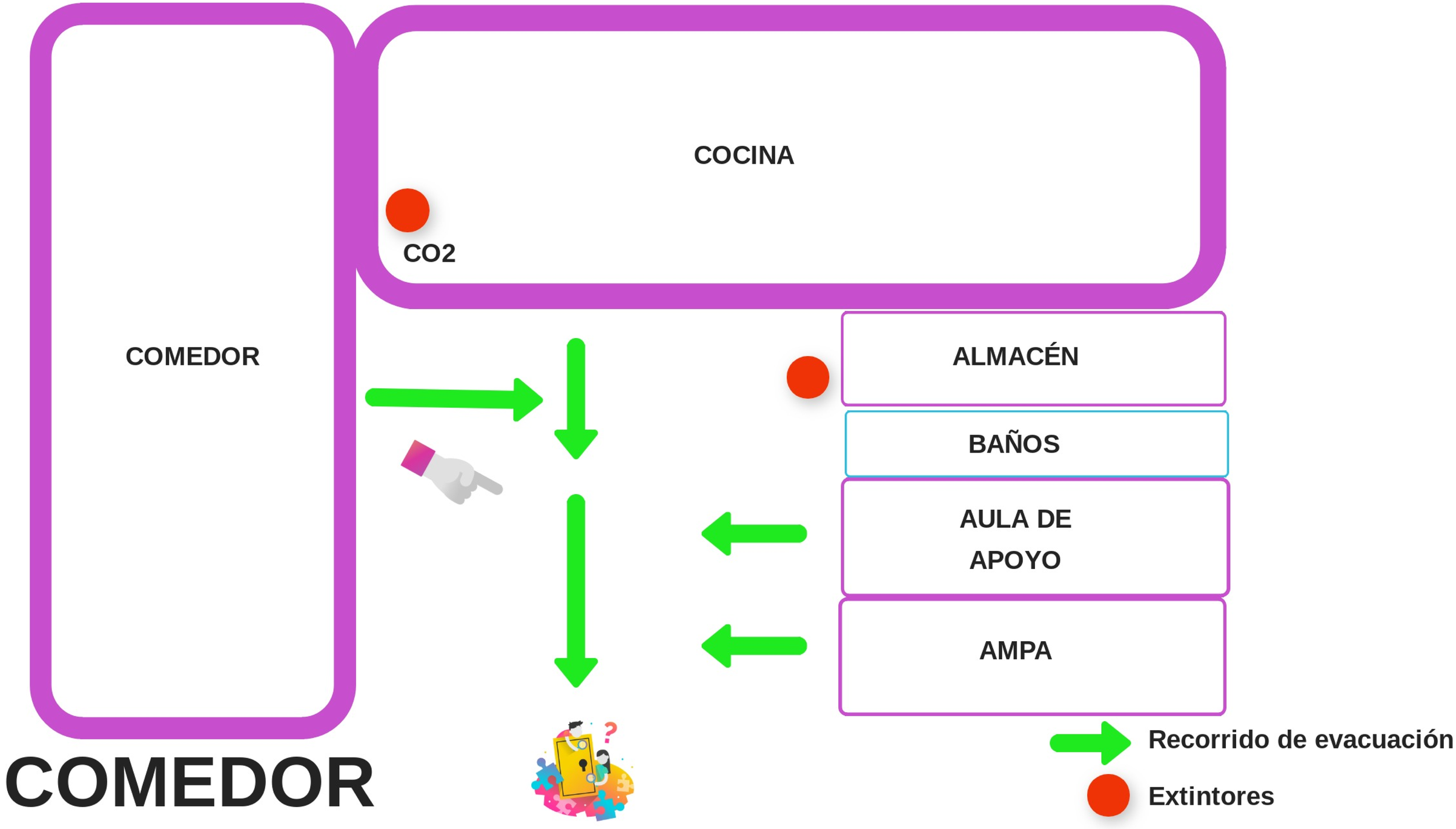
COCINA
CO2
COMEDOR
ALMACÉN
BAÑOS
AULA DE APOYO
AMPA
COMEDOR
Recorrido de evacuación
Extintores